ATTACCHI SALDATI MAG	135
MARCHIO CE 0036	CAT.II

SZEGEDI K & F LTD

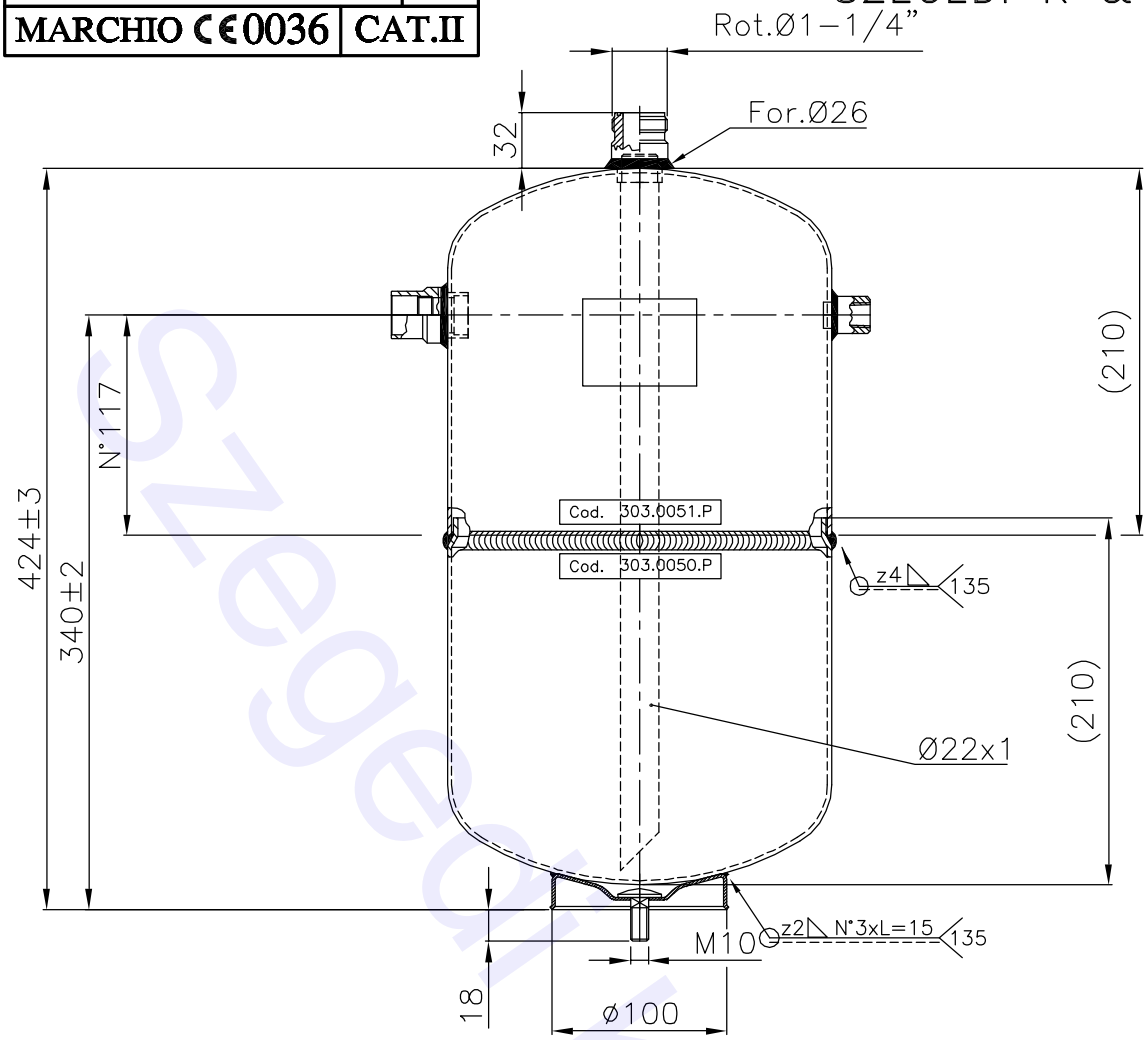

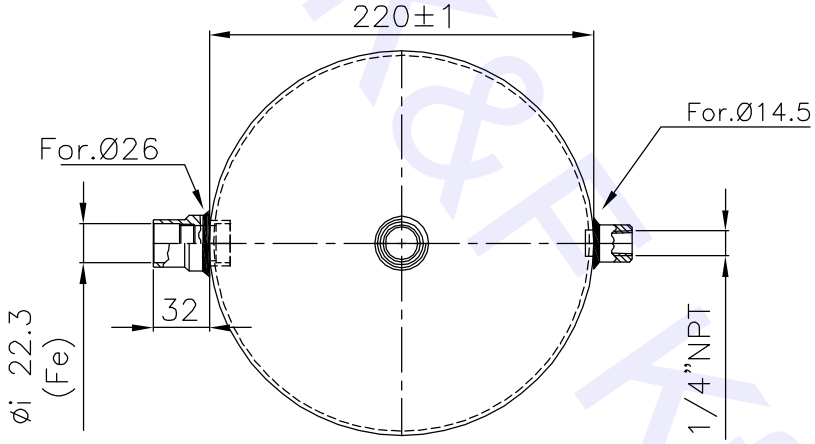

A TERMINI DELLE VIGENTI LEGGI SUI DIRITTI D'AUTORE,IL PRESENTE DISEGNO NON POTRA', ESSERE COPIATO,RIPRODOTTO O CONSEGNATO A TERZI ED A DITTE CONCORRENTI.

TOLLERANZE PER FORATURE ATTACCHI ±0.2

VERNICIATURA	colore NERO
RAL 9005	POLV. ☒ LIQ. ☐

DICHIARAZIONE DI CONFORMITA' CODICE: 404.0404.A

RIGO MEC S.p.A. LEGNAGO VERONA-Italy I-37048 CE 0036

Tipo	RV-220X424			
Fabbricazione- Nr.				
Anno di fabbr.				
Gruppo Fluidi	2	/	Escluso	/
Categoria	II	/	Volume V:L	13
Temperatura TS-°C	-10	120	-50	120
Pres.max.consentita PS-bar:	33		24	
Pres. di collaudo PT-bar:	47.19			

IM	MODIFICHE	DATA	FIRMA

	Disegnato	Controllato	Approvato
Data	21/09/04	21/09/04	21/09/04
Firma	BERNARDINI	VENTURINI	CANTARELLI

SOSTITUISCE

SOSTITUITO

MATERIALE: PED-97/23/CE

SVILUPPO

QUOTE SENZA INDICAZIONE DI TOLLERANZA SECONDO PROCEDURA INTERNA PR05

SCALA 1:1

PROIEZIONE

RIGO MEC S.p.A.
COSTRUZIONE COMPONENTI REFRIGERAZIONE CONDIZIONAMENTO
S.PIETRO DI LEGNAGO (VR)

TIPO: RICEVITORE DI REFRIGERANTE A NORME PED - (CE)

MODELLO: Ø220X424

CODICE: 132.0276.A

FOGLIO 1/1